ZAŘAZENÍ		REVIZE			
SESTAVA	POUŽITO NA	REV.	POPIS	DATUM	SCHVÁLENO

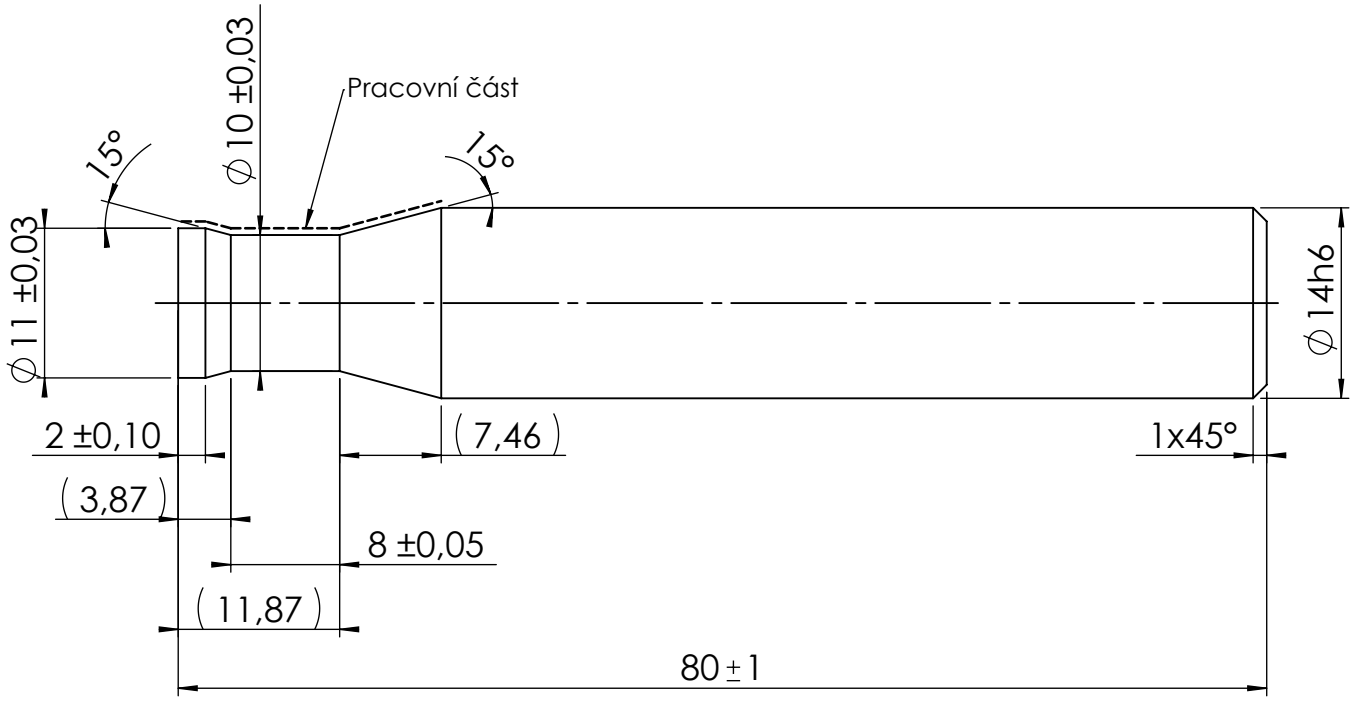

PŘÍMÁ DRÁŽKA, Z=3
ČELO NEOBRÁBÍ - ZAROVNAT

OBRÁBĚNÝ MATERIÁL:

POPIS:

ROZMĚRY JSOU V MILIMETRECH TOLERANCE DLE: DIN ISO 2768 do 6 ±0,1 od 6 do 30 ±0,2 od 30 do 120 ±0,3 od 120 do 400 ±0,5 od 400 do 1000 ±0,8	OBJEDNÁVKA Č.:		Ing. ZDENĚK KRÁTKÝ
		DATUM	NÁZEV: SK FRÉZA
	SCHVÁLIL:		
	KRESLIL:		
MATERIÁL	KONTROLOVAL:		FORMAT A4 / CODE / VÝKRES Č. / REV.
POVLAK	KOPIE		
NEODMĚŘUJTE Z VÝKRESU	VYDÁNÍ		MĚŘ: není / HMOT. / LIST 1